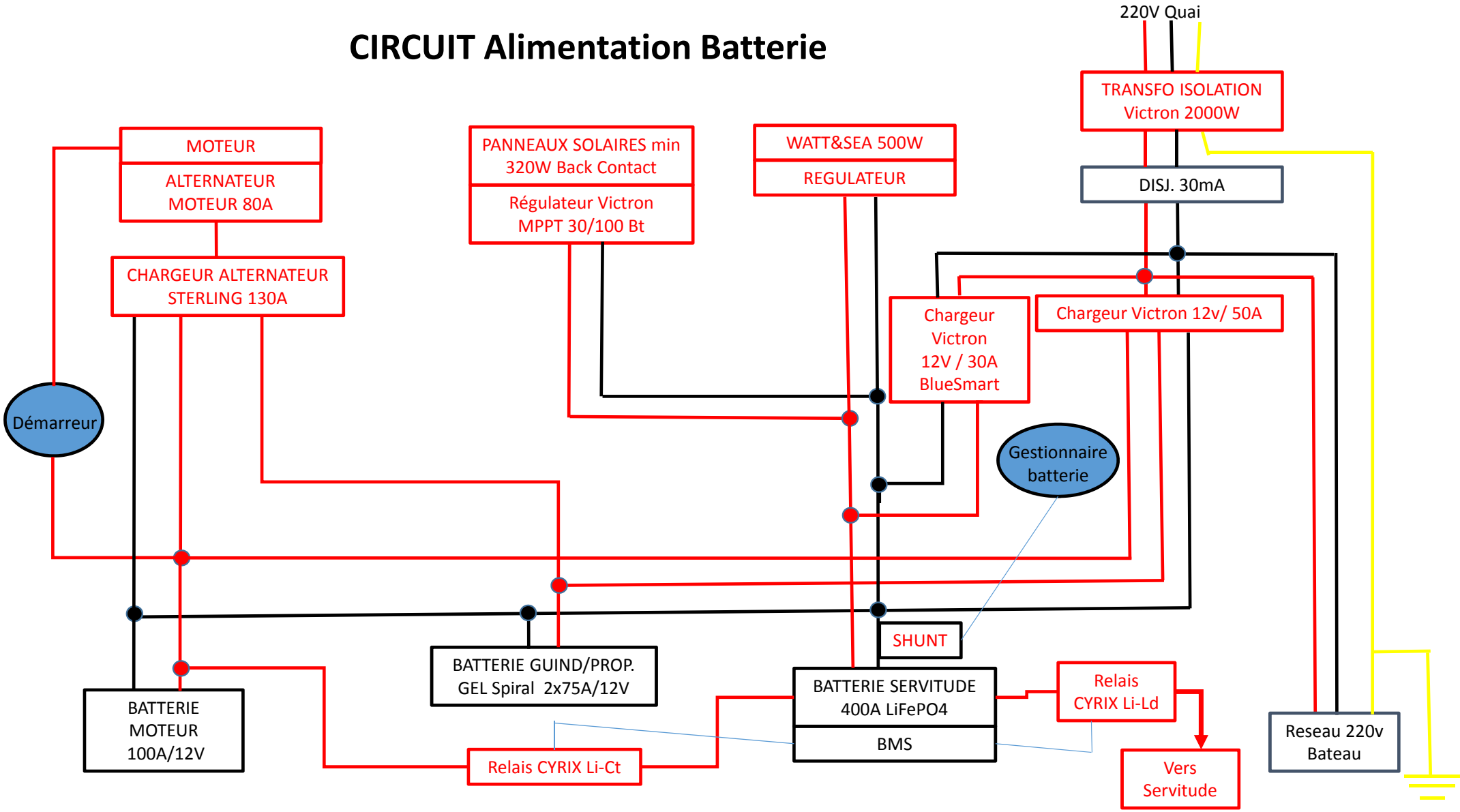CIRCUIT Alimentation Batterie