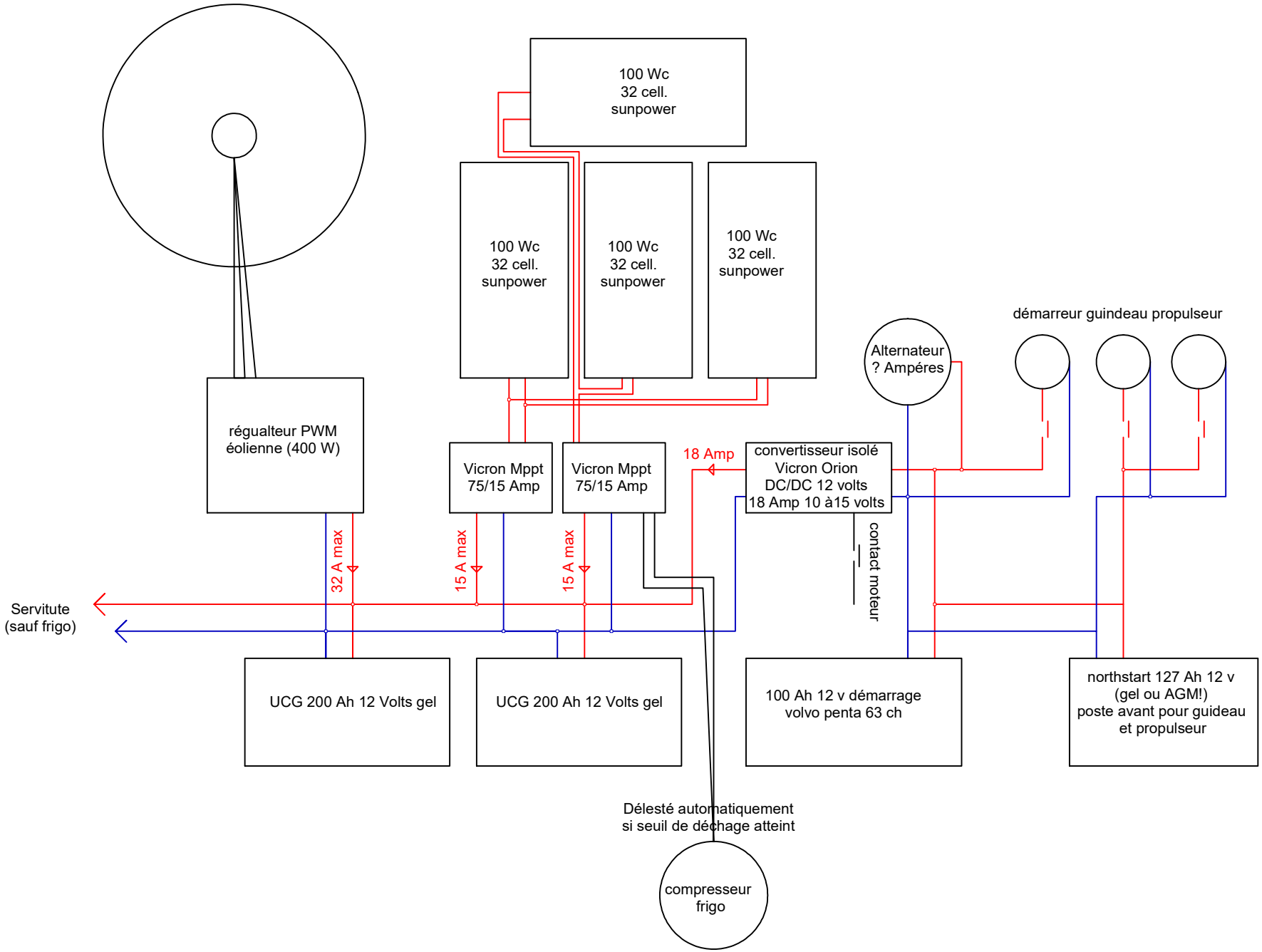
100 Wc
32 cell.
sunpower
100 Wc
32 cell.
sunpower
100 Wc
32 cell.
sunpower
100 Wc
32 cell.
sunpower
démarreur guindeau propulseur
Alternateur
? Ampéres
régualteur PWM
éolienne (400 W)
Vicron Mppt
75/15 Amp
Vicron Mppt
75/15 Amp
18 Amp
convertisseur isolé
Vicron Orion
DC/DC 12 volts
18 Amp 10 à15 volts
contact moteur
32 A max
15 A max
15 A max
Servitute
(sauf frigo)
UCG 200 Ah 12 Volts gel
UCG 200 Ah 12 Volts gel
100 Ah 12 v démarrage
volvo penta 63 ch
northstart 127 Ah 12 v
(gel ou AGM!)
poste avant pour guideau
et propulseur
Délesté automatiquement
si seuil de déchage atteint
compresseur
frigo