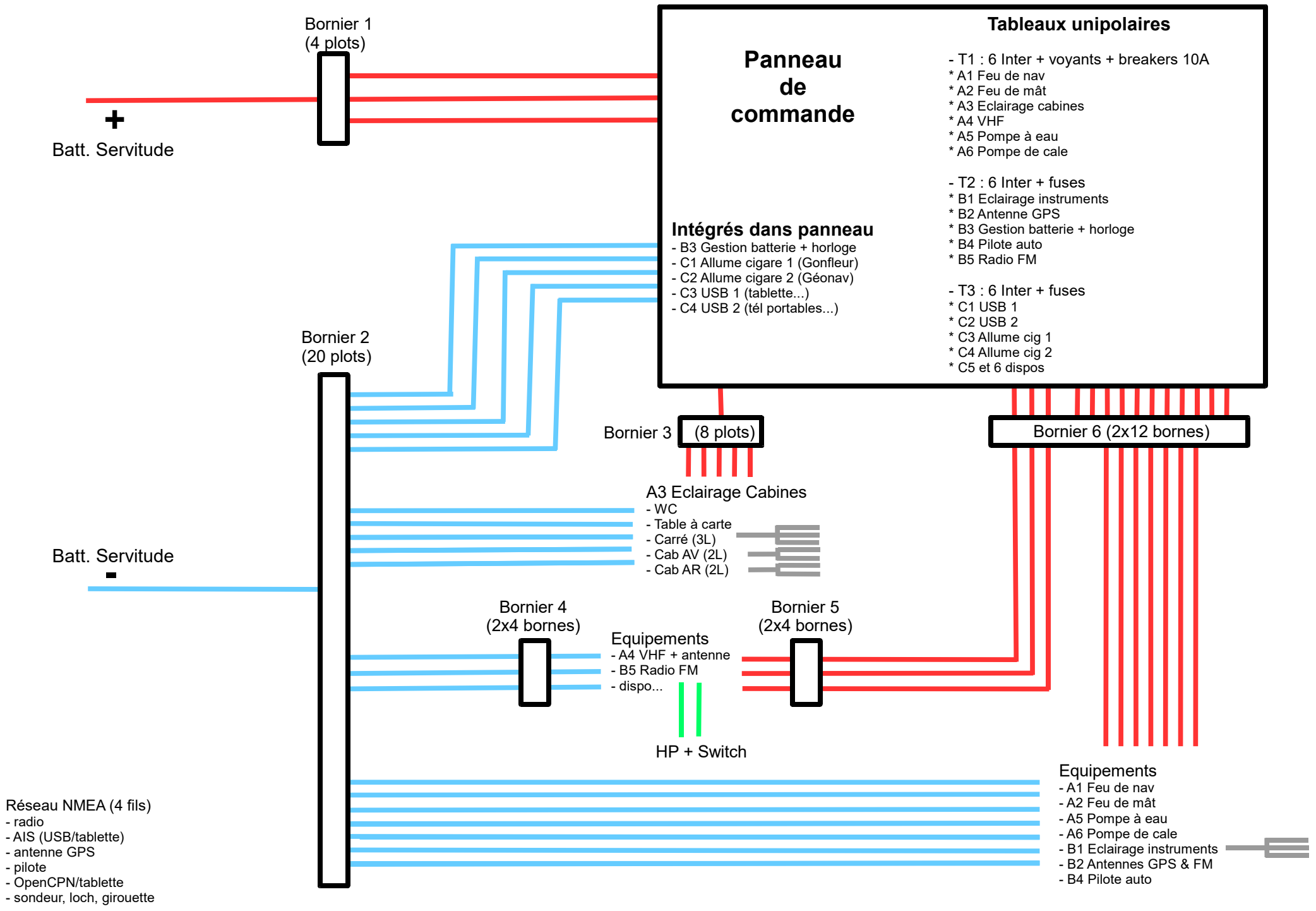
Bornier 1
(4 plots)
+
Batt. Servitude
Panneau
de
commande
Tableaux unipolaires
- T1 : 6 Inter + voyants + breakers 10A
* A1 Feu de nav
* A2 Feu de mât
* A3 Eclairage cabines
* A4 VHF
* A5 Pompe à eau
* A6 Pompe de cale
- T2 : 6 Inter + fuses
* B1 Eclairage instruments
* B2 Antenne GPS
* B3 Gestion batterie + horloge
* B4 Pilote auto
* B5 Radio FM
- T3 : 6 Inter + fuses
* C1 USB 1
* C2 USB 2
* C3 Allume cig 1
* C4 Allume cig 2
* C5 et 6 dispos
Intégrés dans panneau
- B3 Gestion batterie + horloge
- C1 Allume cigare 1 (Gonfleur)
- C2 Allume cigare 2 (Géonav)
- C3 USB 1 (tablette...)
- C4 USB 2 (tél portables...)
Bornier 2
(20 plots)
Bornier 3
(8 plots)
Bornier 6 (2x12 bornes)
A3 Eclairage Cabines
- WC
- Table à carte
- Carré (3L)
- Cab AV (2L)
- Cab AR (2L)
Batt. Servitude
-
Bornier 4
(2x4 bornes)
Equipements
- A4 VHF + antenne
- B5 Radio FM
- dispo...
Bornier 5
(2x4 bornes)
HP + Switch
Equipements
- A1 Feu de nav
- A2 Feu de mât
- A5 Pompe à eau
- A6 Pompe de cale
- B1 Eclairage instruments
- B2 Antennes GPS & FM
- B4 Pilote auto
Réseau NMEA (4 fils)
- radio
- AIS (USB/tablette)
- antenne GPS
- pilote
- OpenCPN/tablette
- sondeur, loch, girouette